ЛХ.00.000.000ГЧ

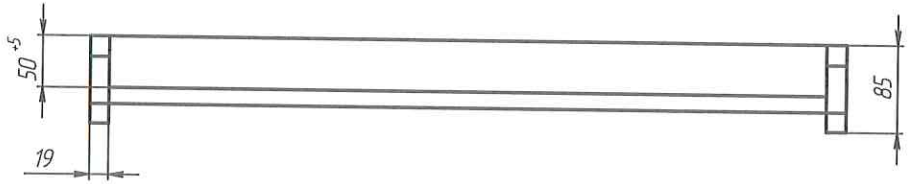

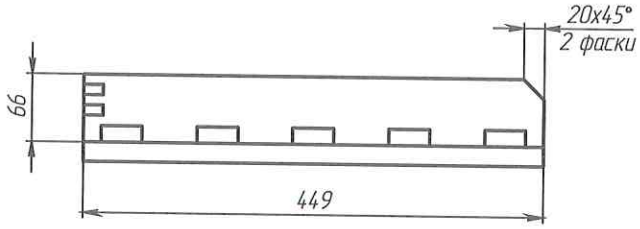

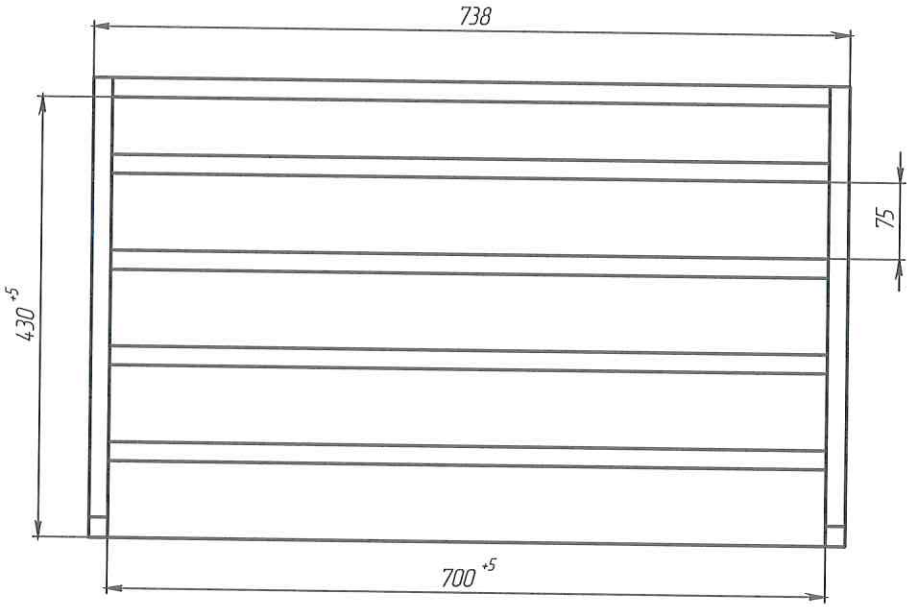

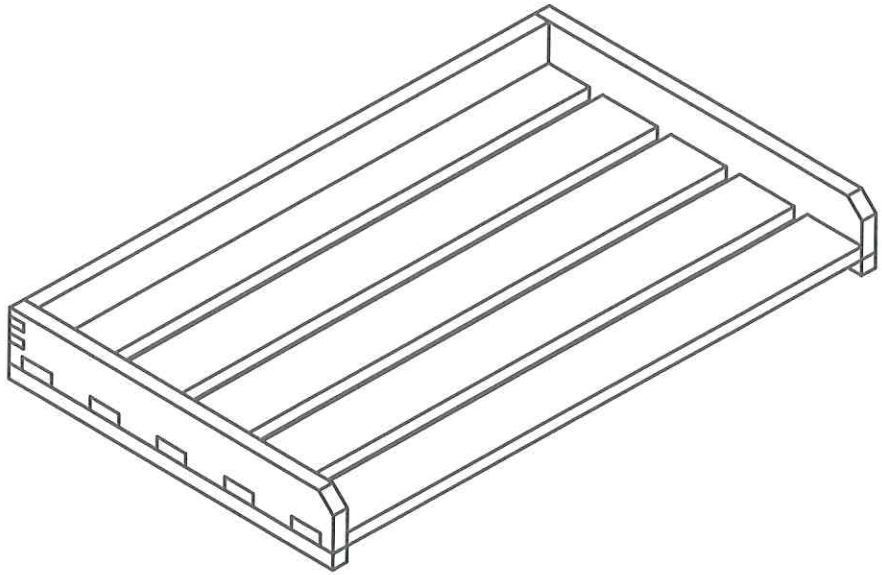

1. Материал: Пилометериал-1-Бук ГОСТ 2695-83
2. Изготовить по ГОСТ 11354-93

Изм.	Лист	№ докум.	Подп.	Дата	ЛХ.00.000.000ГЧ		
Разраб.		Совков		02.09.24	Лоток для транспортировки хлеба Габаритный чертеж	Лит.	Масса: 3.53 / Масштаб: 1:5
Пров.		Петухов		2.09.24		Лист	Листов 1
Т. контр.						АТЕСИ	
Н. контр.							
Утв.							

Шифр. Копировал Формат А3

Перв. примен. | Справ. № | Подп. и дата | Инв. № дубл. | Взам. инв. № | Подп. и дата 02.09.24 | Инв. № подл. 48174

Файл: ЛХ.00.000.000ГЧ Лоток для транспортировки хлеба