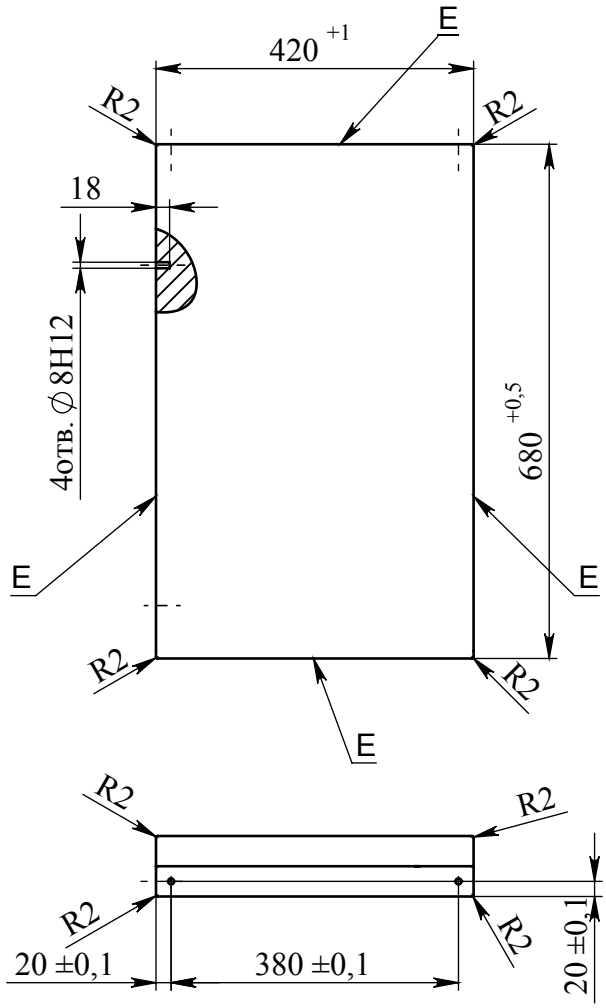

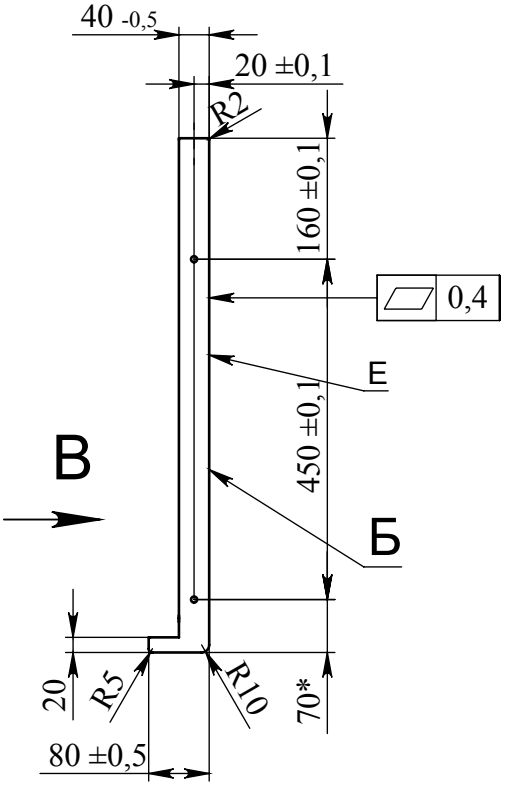

B (1 : 5)

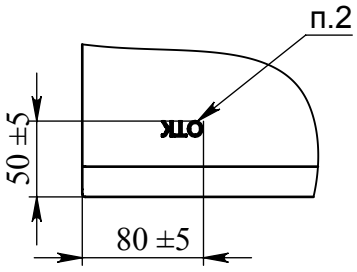

1. Столешница изготовлена из клееной древесины, влажность древесины не должна превышать более 12%.
2.Изделие клеймить. Высота шрифта клеймения H=10мм. Шрифт - полужирный Arial. Номер в клейме указывает на производителя изделия.
3.Неуказанные предельные отклонения радиусов - -0,5мм, остальных размеров ±1мм.
4.Покрытие всех поверхностей - цветное масло OSMO, дополнительное покрытие лицевых поверхностей E -масло с твердым воском OSMO TOPOIL бесцветное 3058, кроме отверстий под шканты. Цвет и шероховатость столешницы согласовать с заказчиком.
5.Цвет и шероховатость столешницы должны соответствовать образцу -эталону.
6.Обеспечить стыковку столешниц с помощью шкантов по поверхности Б с точностью 0.2мм.
7.На столешнице не допускаются вмятины, сколы и другие дефекты.
8. Столешницу комплектовать шкантами-2шт. (шканты прилагаются отдельно).

					ФК.07.700.043		
Изм.	Лист	№ докум.	Подп.	Дата	Столик для КС правого	Лит.	Масса	Масштаб
Разраб.		Холопцева						1:10
Пров.		Петухов				Лист	Листов 1
Т. контр.							
Н. контр.					Дерево -бук	АТЕСИ
Утв.							

Подпись и дата | Инв. № дубл. | Взам. инв. № | Подпись и дата | Инв. № подл.

(гр) Формат А4